CONSTRUCTEUR DE FOUR A BOIS POUR PIZZERIA DEPUIS 1939

MOD. MEC 80

FOUR A STRUCTURE BETON A INTEGRER DANS UNE STRUCTURE DE MUR.

Livré avec support métal.

With supporting stand.

Le four est livré en un seul bloc, il peut également être livré en kit pour être assemblé sur place en cas d'accès difficile. Structure externe en acier inoxydable, palettes. Sole de cuisson au four à haute résistance. Coupole de béton réfractaire vibré. Le four est livre brut, non isolé. Il est nécessaire de l'isoler et de le muré.

Tous les fours peuvent fonctonnés au bois ou gaz selon votre demande.

Provided in a unique block, it can also be supplied disassembled, ready to be assembled on-site. External structure in inox steel, incorporated pallet. Baking surface in highly resistance brick. Dome in vibrated refractory material. Raw, unfinished oven. Additional external insulation and masonry work are required.

All ovens could be fitted with gas arrangement.

Jardistores – RD 904 – 30500 Courry (France) Tel : 06.49.13.89.77
Mail : contact@jardistores.com – www.jardistores.com

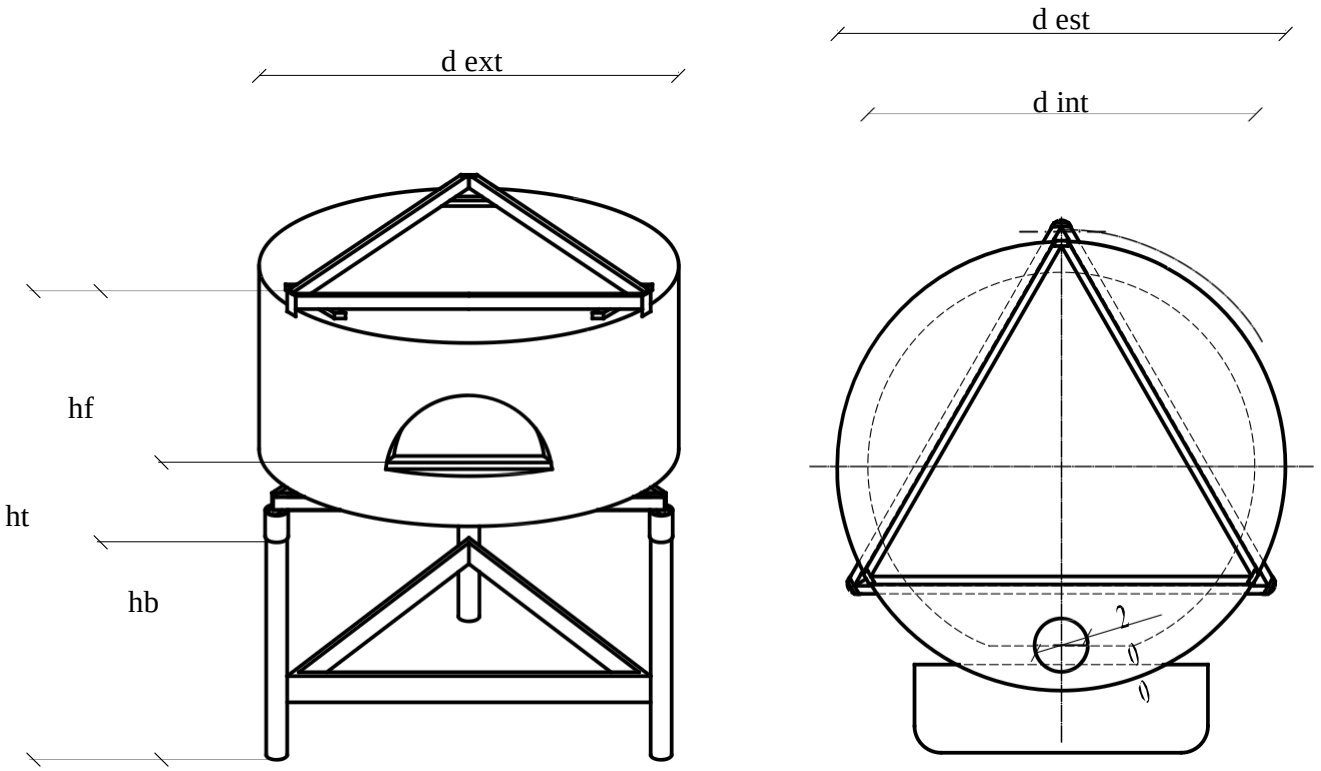

d ext	d int	ht	hb	hf
1300	1100	1800	1180	1050
1540	1300	1800	1180	1050
1680	1450	1820	1180	1070
1790	1540	1820	1180	1070
1950	1670	1760	1180	1010
2110	1840	1760	1180	1010

Les dimensions extérieures du four sont brut. Il est important de considérer que vous devez ajouter la mesure de la structure de placage d'isolation et la maçonnerie…

The external measures refer to the raw, unfinished oven. Add the overall dimension of the layer of insulating material and of the framework masonry.

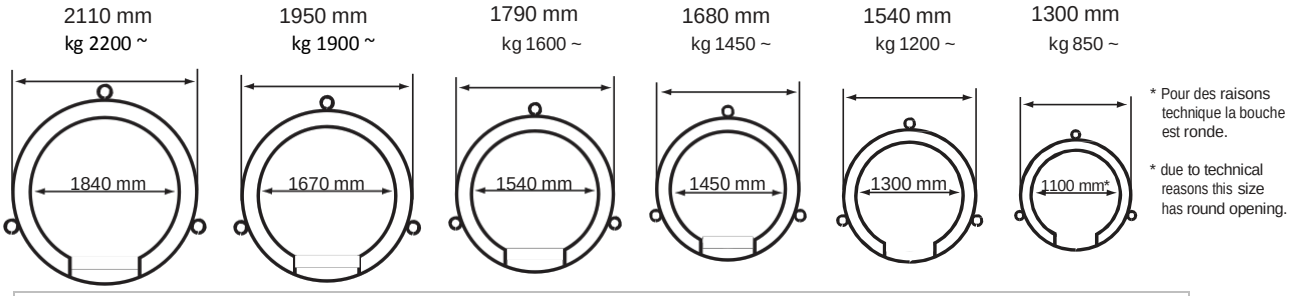

TARIFS VERSION BOIS					
Ø1840mm	Ø1670mm	Ø1540mm	Ø1450mm	Ø1300mm	Ø1100mm
5980.00€	5590.00€	5190.00€	4890.00€	4440.00€	3990.00€
TARIFS VERSION GAZ					
7380.00€	6990.00€	6590.00€	6290.00€	5840.00€	5390.00€

TRANSPORT GRATUIT POUR LA FRANCE

Jardistores – RD 904 – 30500 Courry (France) Tel : 06.49.13.89.77
Mail : contact@jardistores.com – www.jardistores.com